Foglio	Titolo
1	LAYOUT
2	POWER SUPPLY
3	DIXELL CONTROLLER
4	OPTIONAL KIT RELE' DOOR
5	ON/OFF FAN AND EVAPORATION PAN
6	ON/OFF HOT WIRE
7	ON/OFF HOT WIRE
8	LIGHT LED
9	DEFROST AND COMPRESSOR
10	TERMINAL BLOCK
11	CONNECTORS
12	CABLE LIST

NOTA:
-NON CALBLARE CAVO 12G1
DA CENTRALINA
A CN1

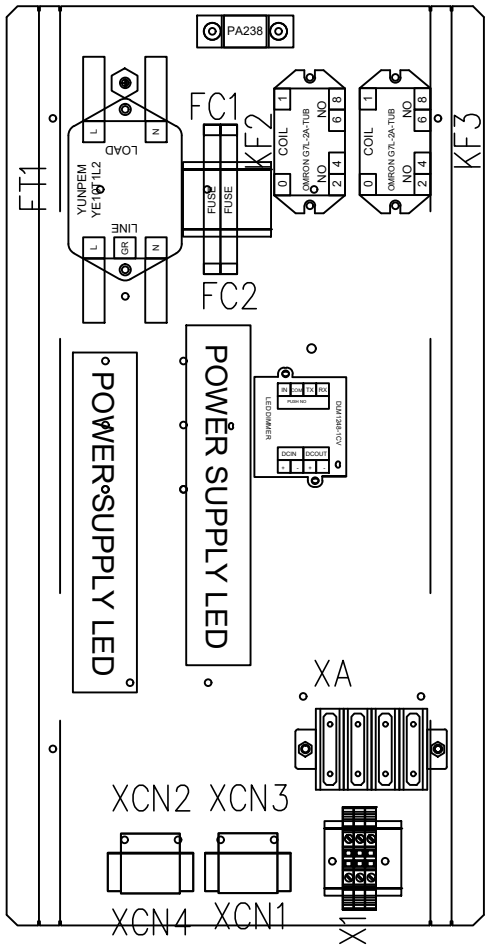

CODICE LAMIERA:
50-031-00006

CIAM SpA
Viale dei Pini, 9, 06086
Petrignano di Assisi (PG) - Italy
Phone: +39 075 80161
Fax: 075 8016217
www.ciamgroup.it - @mail: info@ciamgroup.it

FIRMA PER ACCETTAZIONE

TITLE 22BS.MUR_TN.70 / CE / XH78T / Classic|Exclusive|Grab&Go|Hanging Grab&Go|SBUX_G&GO120I / 1Ph220|Dim|K Comp|K Defrost|Led|Vac

DESIGNER Per. Ind. Alessandro Passeri

REV. | DATA

04/04/2022

CODE BS-002-00029

PAGE REFERENCE: LAYOUT

NEXT PAGE 2

Certified Quality System ISO 9001:2008

A termini di legge ci riserviamo la proprietà di questo disegno con divieto di riprodurlo o renderlo noto a terzi senza nostra approvazione

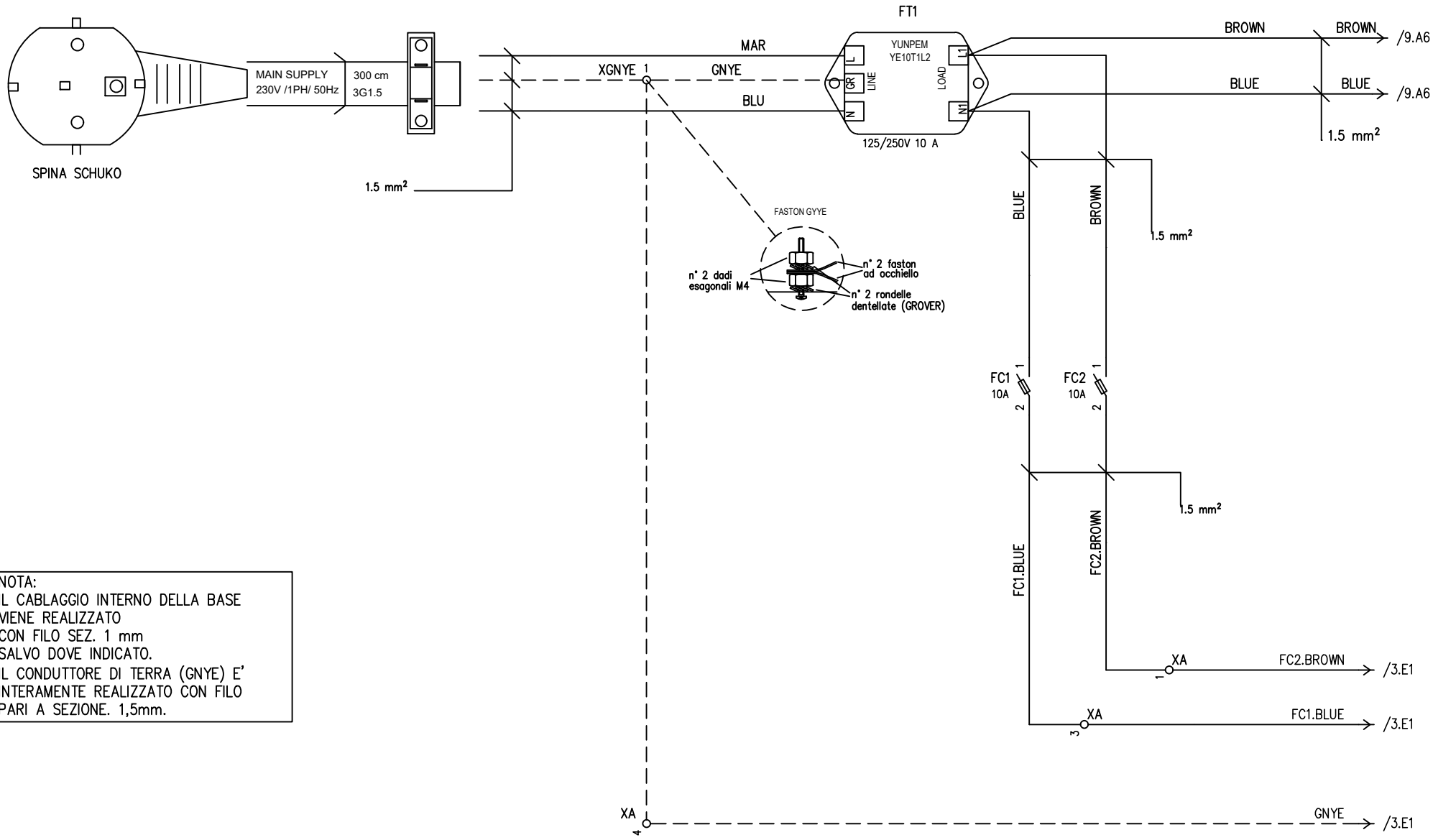

NOTA:
IL CABLAGGIO INTERNO DELLA BASE
VIENE REALIZZATO
CON FILO SEZ. 1 mm
SALVO DOVE INDICATO.
IL CONDUTTORE DI TERRA (GNYE) E'
INTERAMENTE REALIZZATO CON FILO
PARI A SEZIONE. 1,5mm.

CIAM SpA
Viale dei Pini, 9, 06086
Petrignano di Assisi (PG) - Italy
Phone: +39 075 80161
Fax: 075 8016217
www.ciamgroup.it - @mail: info@ciamgroup.it

FIRMA PER ACCETTAZIONE

TITLE 22BS.MUR_TN.70 / CE / XH78T / Classic|Exclusive|Grab&Go|Hanging Grab&Go|SBUX_G&GO120I / 1Ph220|Dim|K Comp|K Defrost|Led|Vac

DESIGNER Per. Ind. Alessandro Passeri

REV.	DATA
	04/04/2022

CODE BS-002-00029

PAGE REFERENCE: POWER SUPPLY

NEXT PAGE 3

Certified Quality System ISO 9001:2008

A termini di legge ci riserviamo la proprietà di questo disegno con divieto di riprodurlo o renderlo noto a terzi senza nostra approvazione

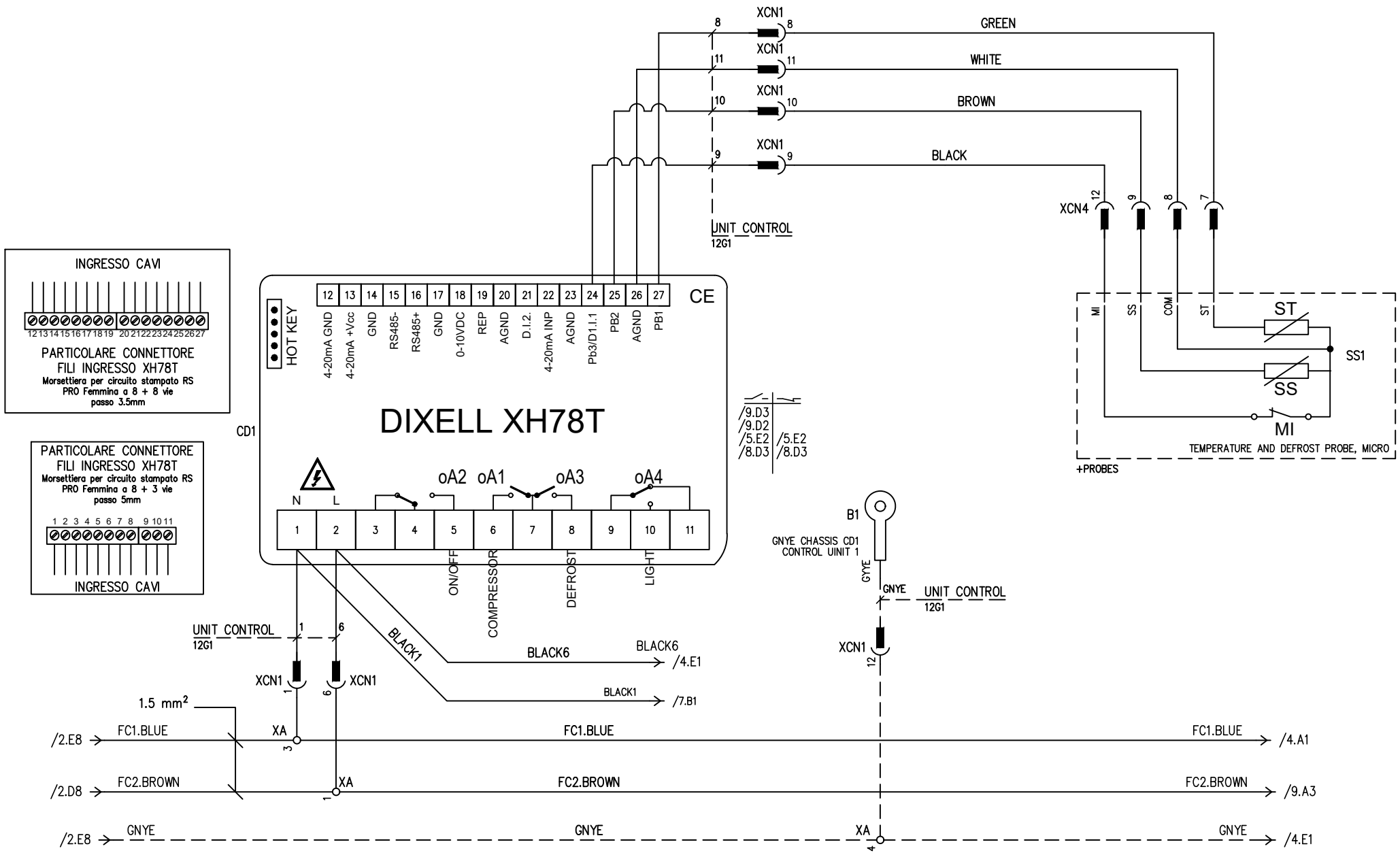

CIAM SpA
Viale dei Pini, 9, 06086
Petrignano di Assisi (PG) - Italy
Phone: +39 075 80161
Fax: 075 8016217
www.ciamgroup.it - @mail: info@ciamgroup.it

FIRMA PER ACCETTAZIONE

TITLE 22BS.MUR_TN.70 / CE / XH78T / Classic|Exclusive|Grab&Go|Hanging Grab&Go|SBUX_G&GO120I / 1Ph220|Dim|K Comp|K Defrost|Led|Vac

DESIGNER Per. Ind. Alessandro Passeri

REV. | DATA

04/04/2022

CODE BS-002-00029

PAGE REFERENCE: DIXELL CONTROLLER

NEXT PAGE 4

Certified Quality System ISO 9001:2008

A termini di legge ci riserviamo la proprietà di questo disegno con divieto di riprodurlo o renderlo noto a terzi senza nostra approvazione

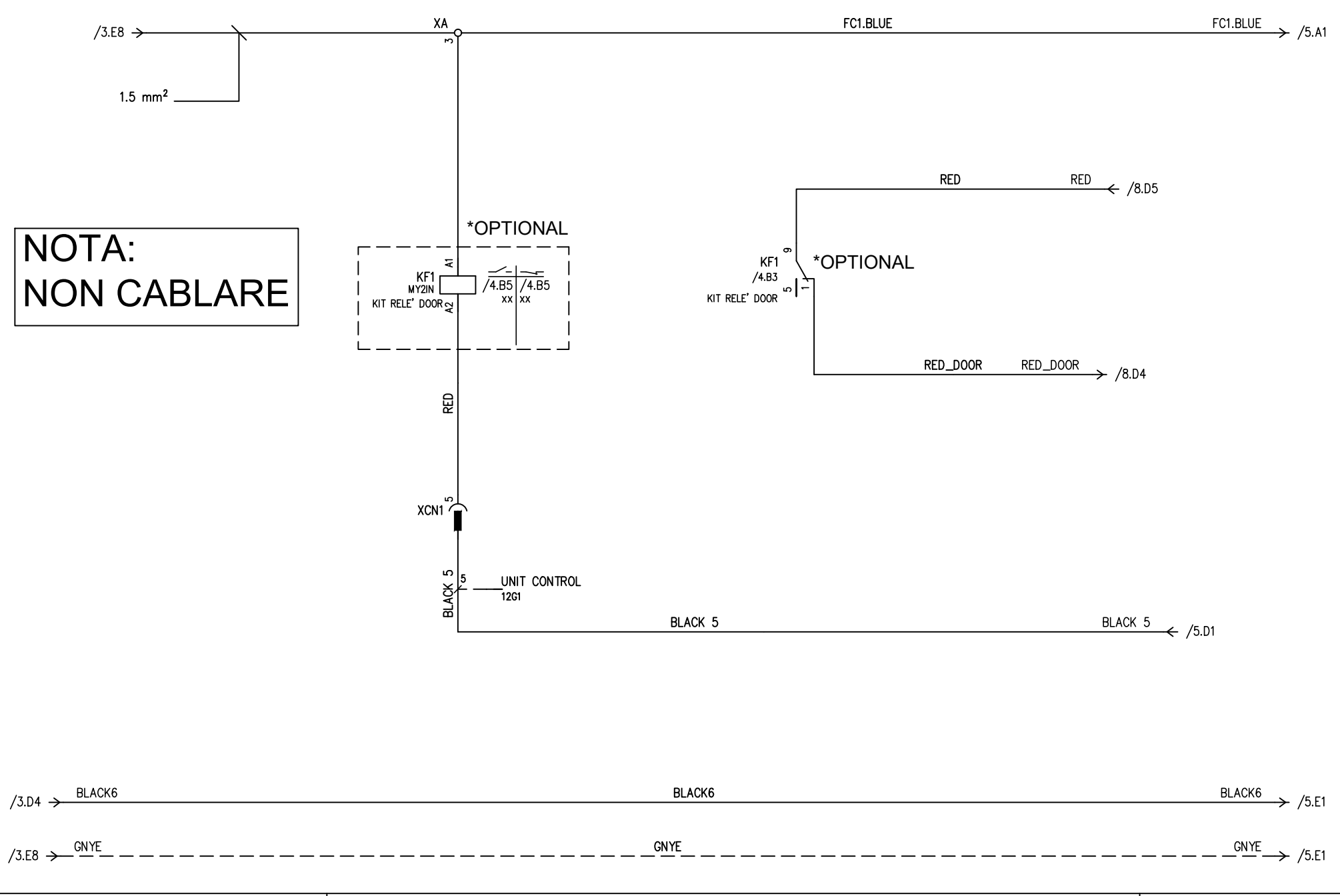

CIAM SpA
Viale dei Pini, 9, 06086
Petrignano di Assisi (PG) - Italy
Phone: +39 075 80161
Fax: 075 8016217
www.ciamgroup.it - @mail: info@ciamgroup.it

FIRMA PER ACCETTAZIONE

TITLE 22BS.MUR_TN.70 / CE / XH78T / Classic|Exclusive|Grab&Go|Hanging Grab&Go|SBUX_G&GO120I / 1Ph220|Dim|K Comp|K Defrost|Led|Vac

DESIGNER Per. Ind. Alessandro Passeri

REV.	DATA
	04/04/2022

CODE BS-002-00029

PAGE REFERENCE: OPTIONAL KIT RELE' DOOR

NEXT PAGE 5

Certified Quality System ISO 9001:2008

A termini di legge ci riserviamo la proprietà di questo disegno con divieto di riprodurlo o renderlo noto a terzi senza nostra approvazione

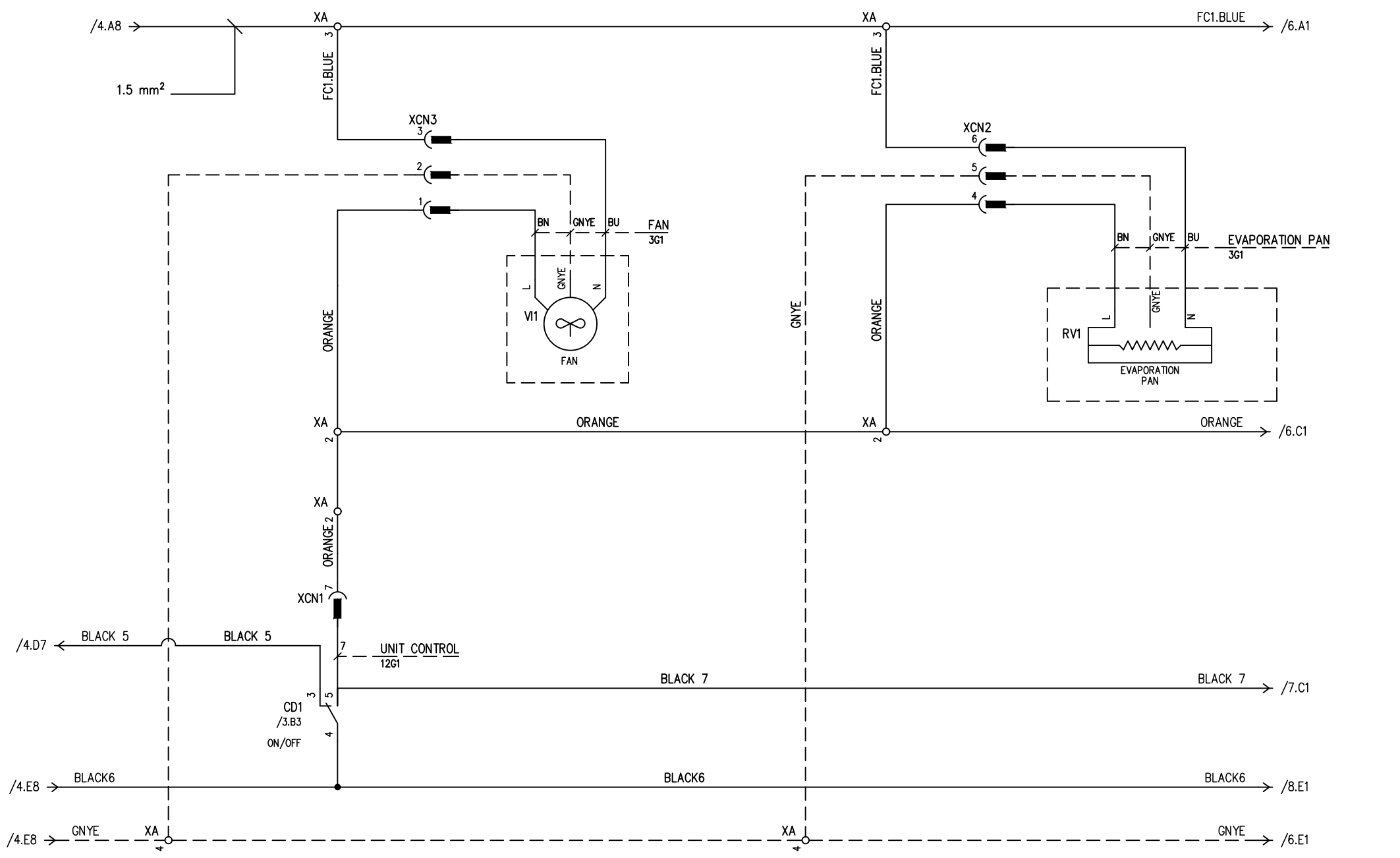

CIAM SpA
Viale dei Pini, 9, 06086
Petrignano di Assisi (PG) - Italy
Phone: +39 075 80161
Fax: 075 8016217
www.ciamgroup.it - @mail: info@ciamgroup.it

FIRMA PER ACCETTAZIONE

TITLE 22BS.MUR_TN.70 / CE / XH78T / Classic|Exclusive|Grab&Go|Hanging Grab&Go|SBUX_G&GO120I / 1Ph220|Dim|K Comp|K Defrost|Led|Vac

DESIGNER Per. Ind. Alessandro Passeri

REV. | DATA

04/04/2022

CODE BS-002-00029

PAGE REFERENCE: ON/OFF FAN AND EVAPORATION PAN

PAGE 5 OF 12

NEXT PAGE 6

Certified Quality System ISO 9001:2008

A termini di legge ci riserviamo la proprietà di questo disegno con divieto di riprodurlo o renderlo noto a terzi senza nostra approvazione

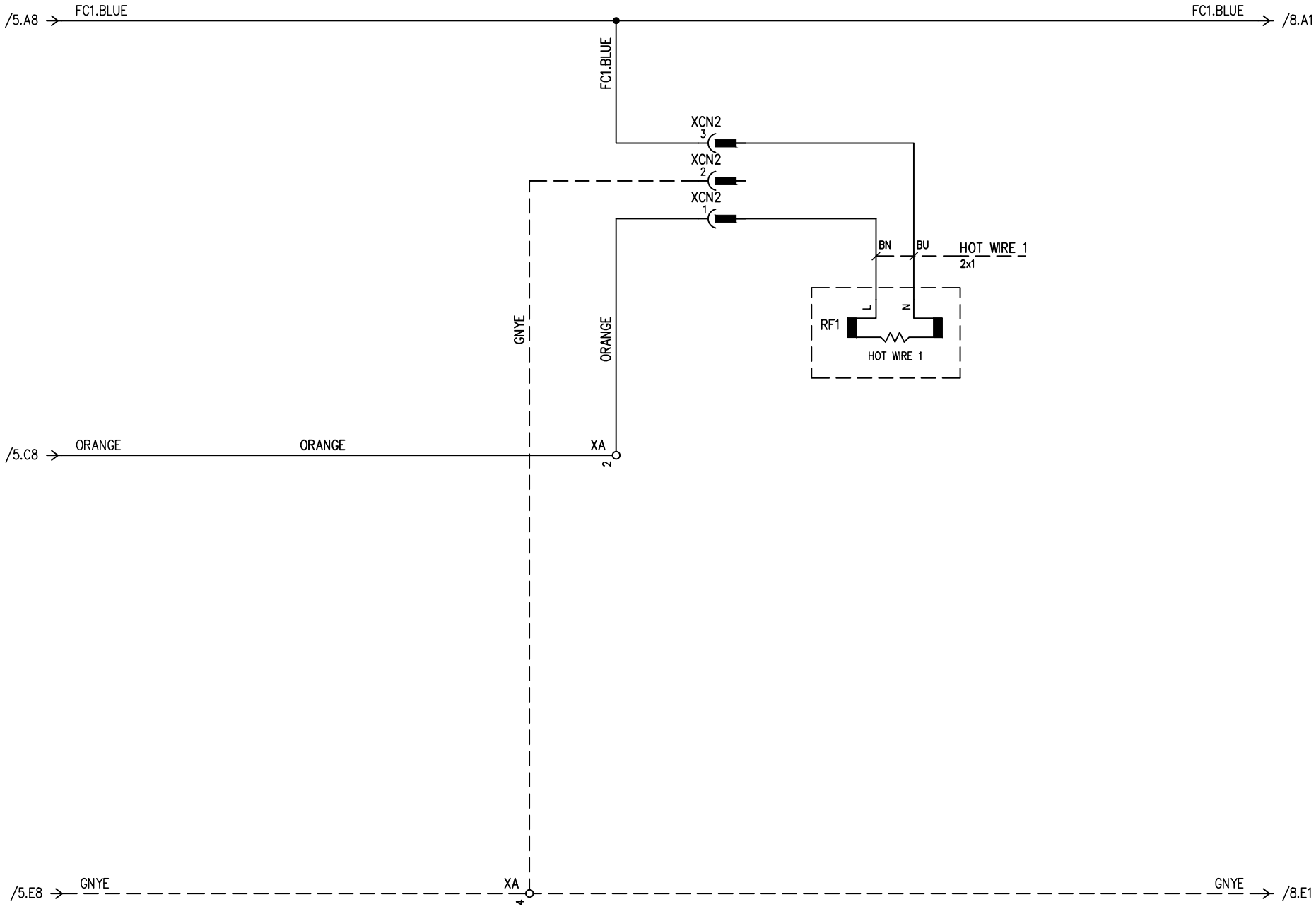

CIAM SpA
Viale dei Pini, 9, 06086
Petrignano di Assisi (PG) - Italy
Phone: +39 075 80161
Fax: 075 8016217
www.ciamgroup.it - @mail: info@ciamgroup.it

FIRMA PER ACCETTAZIONE

TITLE 22BS.MUR_TN.70 / CE / XH78T / Classic|Exclusive|Grab&Go|Hanging Grab&Go|SBUX_G&GO120I / 1Ph220|Dim|K Comp|K Defrost|Led|Vac

DESIGNER Per. Ind. Alessandro Passeri

REV.	DATA
	04/04/2022

CODE BS-002-00029

PAGE REFERENCE: ON/OFF HOT WIRE

NEXT PAGE 7

Certified Quality System ISO 9001:2008

A termini di legge ci riserviamo la proprietà di questo disegno con divieto di riprodurlo o renderlo noto a terzi senza nostra approvazione

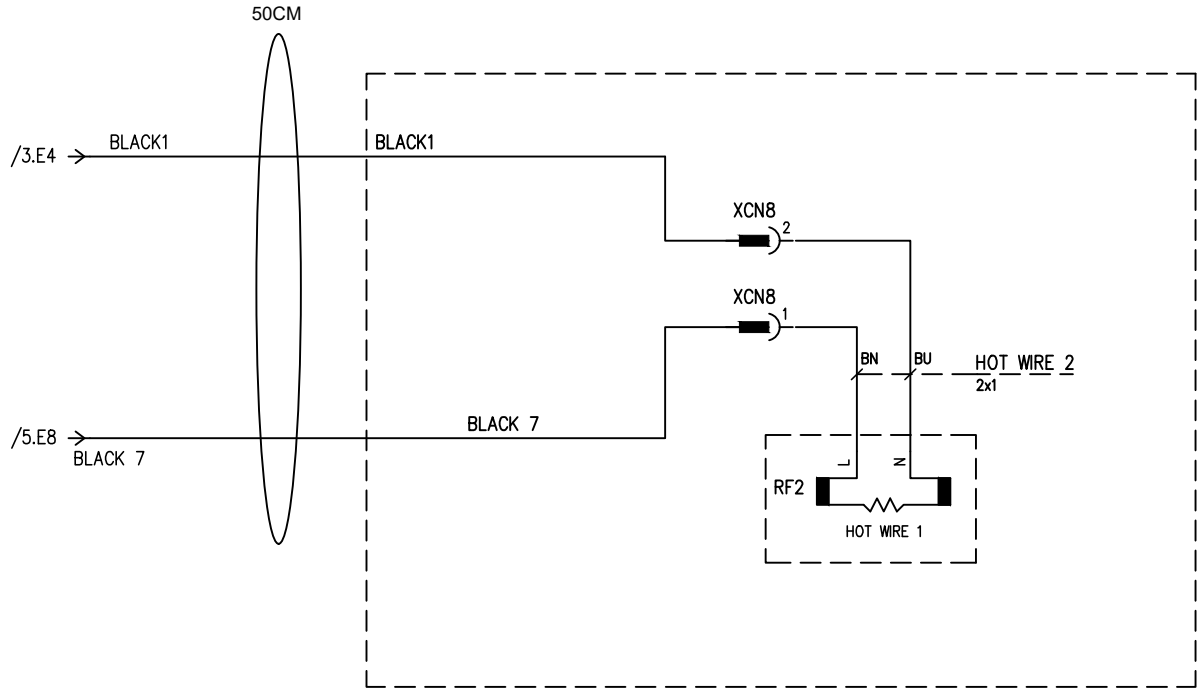

FUORI
BASETTA

CIAM SpA
Viale dei Pini, 9, 06086
Petrignano di Assisi (PG) - Italy
Phone: +39 075 80161
Fax: 075 8016217
www.ciamgroup.it - @mail: info@ciamgroup.it

FIRMA PER ACCETTAZIONE

TITLE 22BS.MUR_TN.70 / CE / XH78T / Classic|Exclusive|Grab&Go|Hanging Grab&Go|SBUX_G&GO120I / 1Ph220|Dim|K Comp|K Defrost|Led|Vac

DESIGNER Per. Ind. Alessandro Passeri

REV.	DATA
	04/04/2022

CODE BS-002-00029

PAGE REFERENCE: ON/OFF HOT WIRE

NEXT PAGE 8

Certified Quality System ISO 9001:2008

A termini di legge ci riserviamo la proprietà di questo disegno con divieto di riprodurlo o renderlo noto a terzi senza nostra approvazione

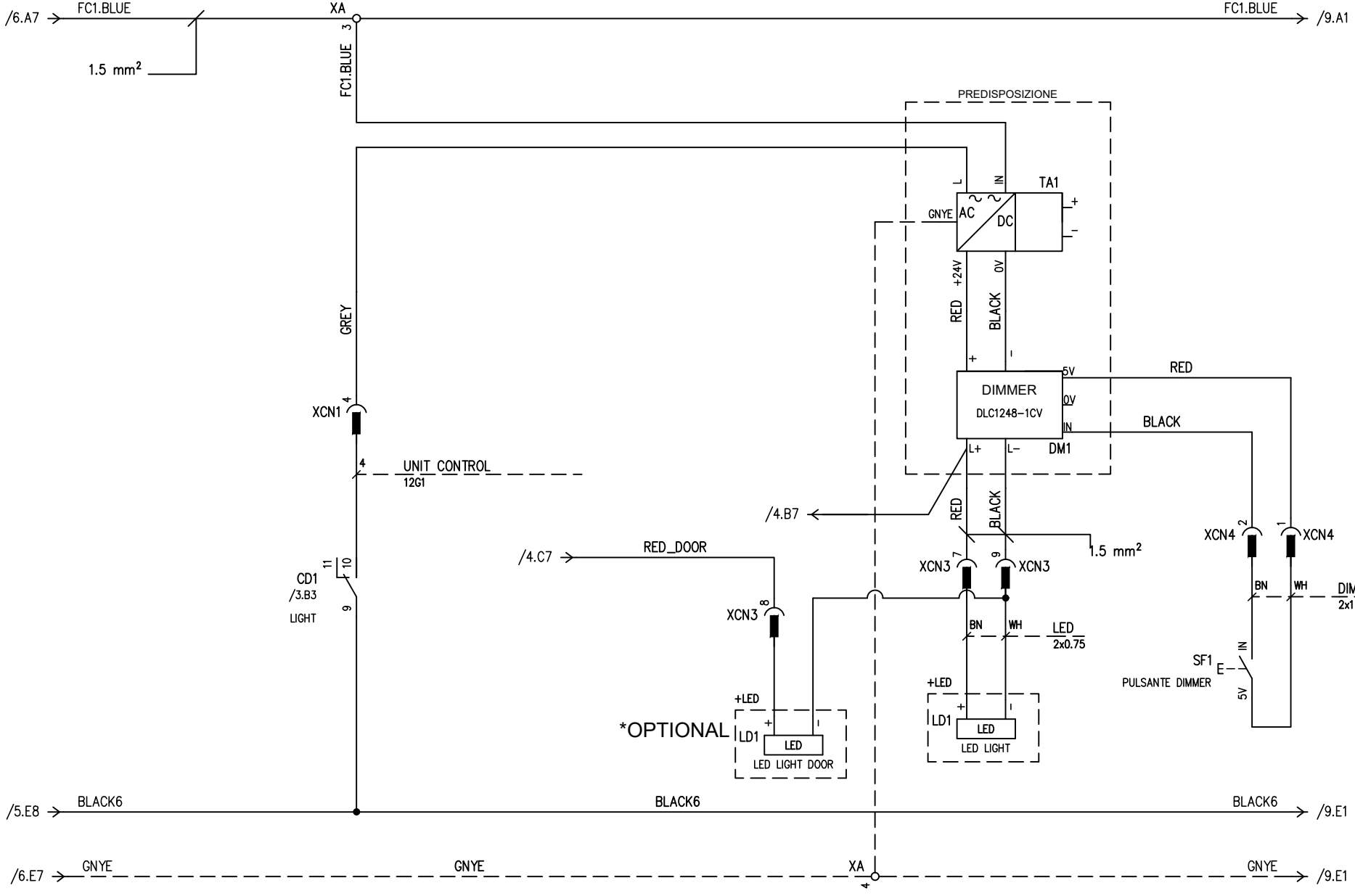

CIAM SpA
Viale dei Pini, 9, 06086
Petrignano di Assisi (PG) - Italy
Phone: +39 075 80161
Fax: 075 8016217
www.ciamgroup.it - @mail: info@ciamgroup.it

REFRIGERATION DESIGN

FIRMA PER ACCETTAZIONE

TITLE 22BS.MUR_TN.70 / CE / XH78T / Classic|Exclusive|Grab&Go|Hanging Grab&Go|SBUX_G&GO120I / 1Ph220|Dim|K Comp|K Defrost|Led|Vac

DESIGNER Per. Ind. Alessandro Passeri

REV.	DATA
	04/04/2022

CODE BS-002-00029

PAGE REFERENCE: LIGHT LED

Certified Quality System ISO 9001:2008

A termini di legge ci riserviamo la proprietà di questo disegno con divieto di riprodurlo o renderlo noto a terzi senza nostra approvazione

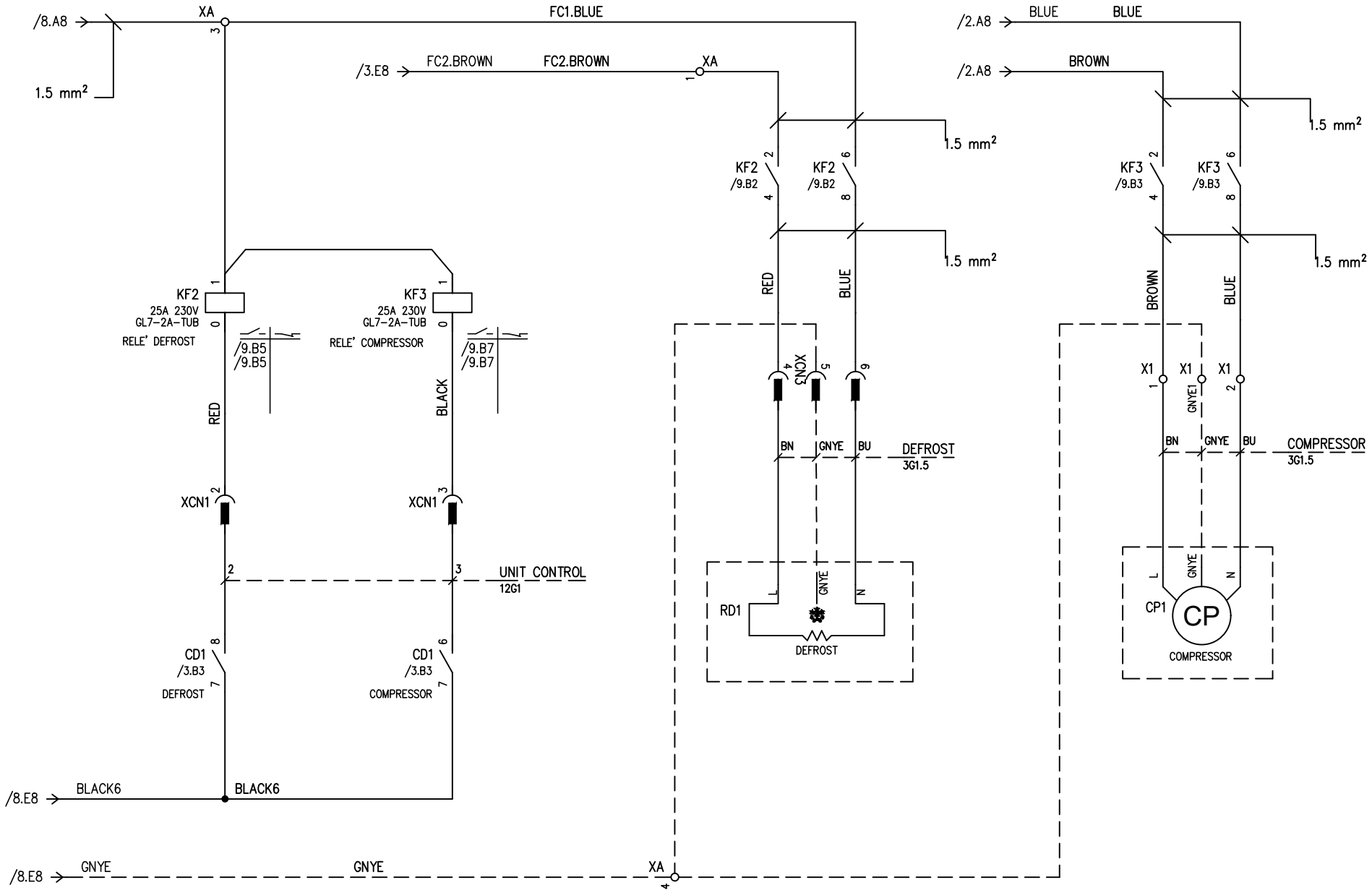

CIAM SpA
Viale dei Pini, 9, 06086
Petrignano di Assisi (PG) - Italy
Phone: +39 075 80161
Fax: 075 8016217
www.ciamgroup.it - @mail: info@ciamgroup.it

FIRMA PER ACCETTAZIONE

TITLE 22BS.MUR_TN.70 / CE / XH78T / Classic|Exclusive|Grab&Go|Hanging Grab&Go|SBUX_G&GO120I / 1Ph220|Dim|K Comp|K Defrost|Led|Vac

DESIGNER Per. Ind. Alessandro Passeri

REV. | DATA

04/04/2022

CODE BS-002-00029

PAGE REFERENCE: DEFROST AND COMPRESSOR

NEXT PAGE 10

Certified Quality System ISO 9001:2008

A termini di legge ci riserviamo la proprietà di questo disegno con divieto di riprodurlo o renderlo noto a terzi senza nostra approvazione

CON MORSETTI PASSANTI A VITE PER ALIMENTAZIONE COMPRESSORE

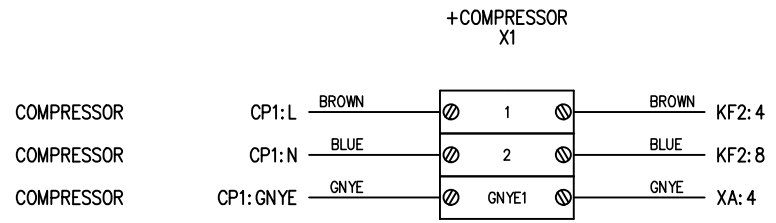

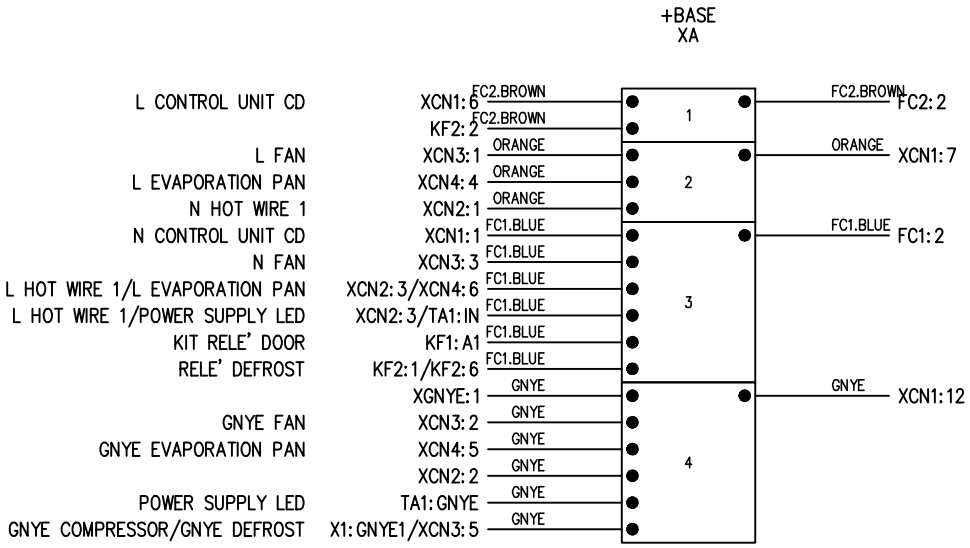

FASTON TERMINAL BLOCK
TYPE MOLVENO MODEL PA80
Voltage: 450V | Current: 20A |
Working temp .: −5 ÷ 150 ° C
Connections: Faston 6.3 x 0.8
Version: with interposed barriers
F / F: faston / faston version

CIAM SpA
Viale dei Pini, 9, 06086
Petrignano di Assisi (PG) - Italy
Phone: +39 075 80161
Fax: 075 8016217
www.ciamgroup.it - @mail: info@ciamgroup.it

FIRMA PER ACCETTAZIONE

TITLE 22BS.MUR_TN.70 / CE / XH78T / Classic|Exclusive|Grab&Go|Hanging Grab&Go|SBUX_G&GO120I / 1Ph220|Dim|K Comp|K Defrost|Led|Vac

DESIGNER Per. Ind. Alessandro Passeri

REV.	DATA
	04/04/2022

CODE BS-002-00029

PAGE REFERENCE: TERMINAL BLOCK

Certified Quality System ISO 9001:2008

A termini di legge ci riserviamo la proprietà di questo disegno con divieto di riprodurlo o renderlo noto a terzi senza nostra approvazione

+XCN1
XCN1

MALE CONNECTOR

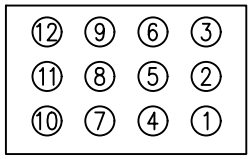

Costruttore INARCA
INAR–MINILOCK 12 PIN
Tipo INARCA 12 PIN

1 – /3.E2 N CONTROL UNIT CD CD1:1
2 – /9.C2 L DEFROST CD1:8
3 – /9.C3 L COMPRESSOR CD1:6
4 – /8.C3 LIGHT CD1:10
5 – /4.C3 *OPTIONAL LIGHT DOOR CD1:3
6 – /3.E2 L CONTROL UNIT CD CD1:2
7 – /5.D2 ON/OFF CD1:5
8 – /3.A5 TEMPERATURE PROBE CD1:27
9 – /3.B5 MI CD1:24
10 – /3.A5 DEFROST PROBE CD1:25
11 – /3.A5 COM PROBE CD1:26
12 – /3.D5 GNYE CD2 B1:GYYE

+XCN1
XCN1

FEMALE CONNECTOR

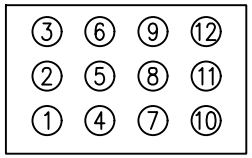

Costruttore INARCA
INAR–MINILOCK 12 PIN
Tipo INARCA 12 PIN

1 – /3.E2 N CONTROL UNIT CD XA:3
2 – /9.C2 L DEFROST KF2:0
3 – /9.C3 L COMPRESSOR KF3:0
4 – /8.C3 LIGHT TA1:L
5 – /4.C3 *OPTIONAL LIGHT DOOR KF1:A2
6 – /3.E2 L CONTROL UNIT CD XA:1
7 – /5.D2 ON/OFF XA:2
8 – /3.A5 TEMPERATURE PROBE XCN4:7
9 – /3.B5 MI XCN4:12
10 – /3.A5 DEFROST PROBE XCN4:9
11 – /3.A5 COM PROBE XCN4:8
12 – /3.D5 GNYE CD2 XA:4

+CONNETTORI
XCN4

FEMALE CONNECTOR

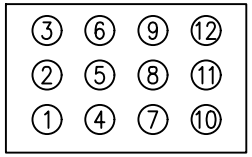

Costruttore INARCA
INAR–MINILOCK 12 PIN
Tipo INARCA 12 PIN

1 – /8.D8 PULSANTE DIMMER 5V DM1:5V
2 – /8.D7 PULSANTE DIMMER IN DM1:IN
3
4
5
6
7 – /3.B7 ST XCN1:8
8 – /3.B7 COM PROBES XCN1:11
9 – /3.B7 SS XCN1:10
10
11
12 – /3.B7 MI XCN1:9

+CONNETTORI
XCN2

FEMALE CONNECTOR

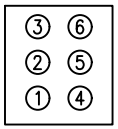

Costruttore INARCA
INAR–MINILOCK 6 PIN
Tipo INARCA 6 PIN

1 – /6.B4 N HOT WIRE 1 XA:2
2 – /6.B4 XA:4
3 – /6.A4 L HOT WIRE 1 XA:3
4 – /5.B6 L EVAPORATION PAN XA:2
5 – /5.B6 GNYE EVAPORATION PAN XA:4
6 – /5.A6 L EVAPORATION PAN XA:3

+CONNETTORI
XCN3

FEMALE CONNECTOR

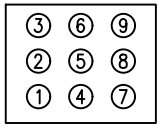

Costruttore INARCA
INAR–MINILOCK 9 PIN
Tipo INARCA 9 PIN

1 – /5.B3 L FAN XA:2
2 – /5.B3 GNYE FAN XA:4
3 – /5.A3 N FAN XA:3
4 – /9.C5 L DEFROST KF2:4
5 – /9.C5 GNYE DEFROST XA:4
6 – /9.C5 N DEFROST KF2:8
7 – /8.D6 LED + DM1:L+
8 – /8.D5 LED DOOR + KF1:1
9 – /8.D6 LED – DM1:L–

+XCN8
XCN8

FEMALE CONNECTOR

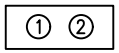

Costruttore INARCA
INAR–MINILOCK 2 PIN
Tipo INARCA 2 PIN

1 – /7.B4 L HOT WIRE CD1:5
2 – /7.B4 N HOT WIRE CD1:1

CIAM SpA
Viale dei Pini, 9, 06086
Petrignano di Assisi (PG) - Italy
Phone: +39 075 80161
Fax: 075 8016217
www.ciamgroup.it - @mail: info@ciamgroup.it

FIRMA PER ACCETTAZIONE

TITLE 22BS.MUR_TN.70 / CE / XH78T / Classic|Exclusive|Grab&Go|Hanging Grab&Go|SBUX_G&GO120I / 1Ph220|Dim|K Comp|K Defrost|Led|Vac

DESIGNER Per. Ind. Alessandro Passeri

REV.	DATA
	04/04/2022

CODE BS-002-00029

PAGE REFERENCE: CONNECTORS

Certified Quality System ISO 9001:2008

A termini di legge ci riserviamo la proprietà di questo disegno con divieto di riprodurlo o renderlo noto a terzi senza nostra approvazione

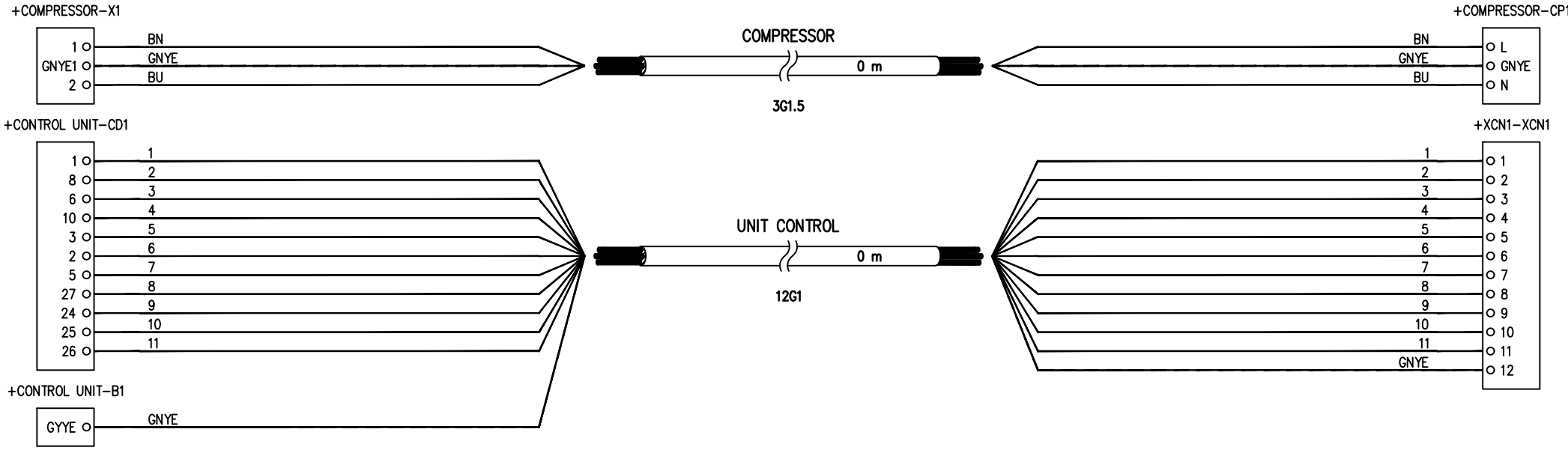

CIAM SpA
Viale dei Pini, 9, 06086
Petrignano di Assisi (PG) - Italy
Phone: +39 075 80161
Fax: 075 8016217
www.ciamgroup.it - @mail: info@ciamgroup.it

FIRMA PER ACCETTAZIONE

TITLE 22BS.MUR_TN.70 / CE / XH78T / Classic|Exclusive|Grab&Go|Hanging Grab&Go|SBUX_G&GO120I / 1Ph220|Dim|K Comp|K Defrost|Led|Vac

DESIGNER Per. Ind. Alessandro Passeri

REV.	DATA
	04/04/2022

CODE BS-002-00029

PAGE REFERENCE: CABLE LIST

NEXT PAGE

Certified Quality System ISO 9001:2008

A termini di legge ci riserviamo la proprietà di questo disegno con divieto di riprodurlo o renderlo noto a terzi senza nostra approvazione