FULL TOUCH – XD70T

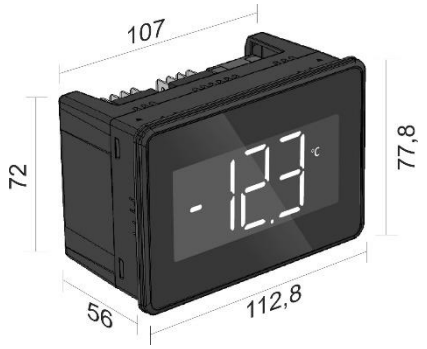

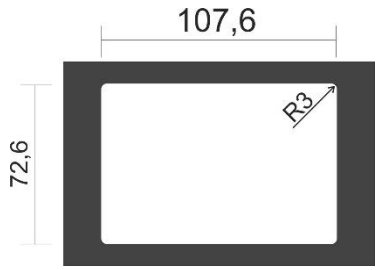

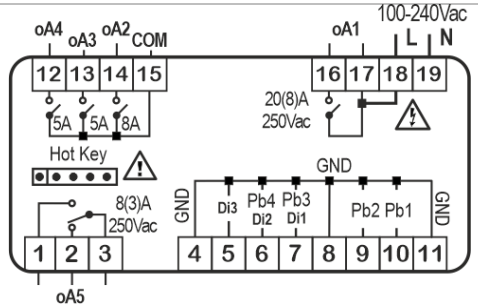

Cortocircuito interno fra i terminali 17 e 18.

Manuali disponibili sul sito Dixell:

CONTATTARE: dixell.service@emerson.com

INFORMAZIONI DI SICUREZZA

- Il presente manuale costituisce parte integrante del prodotto e deve essere conservato presso l'apparecchio per una facile e rapida consultazione.
- Lo strumento non deve essere usato con funzioni diverse da quelle di seguito descritte, in particolare non può essere usato come dispositivo di sicurezza.
- Dixell S.r.l. si riserva la facoltà di variare la composizione dei propri prodotti, senza darne comunicazione al cliente, garantendo in ogni caso l'identica e immutata funzionalità degli stessi.
- In caso di malfunzionamento o guasto, contattare il rivenditore o "Dixell s.r.l." unitamente ad una descrizione dettagliata del problema.
- Lo strumento non deve mai essere aperto.
- Prima di procedere verificare i limiti di applicazione e la corretta tensione di alimentazione.
- Non esporre l'unità all'acqua o all'umidità: impiegare il controllore solo nei limiti di funzionamento previsti, evitando cambi repentini di temperatura in condizioni di elevata umidità atmosferica, al fine di evitare la formazione di condensa.
- Attenzione: prima di iniziare qualsiasi manutenzione scollegare l'apparecchiatura dalla rete elettrica.
- Fare attenzione alla massima corrente applicabile a ciascuna uscita relè (vedi Dati Tecnici).
- Fare in modo che i cavi delle sonde, dei carichi e dell'alimentazione rimangano separati e sufficientemente distanti fra di loro, senza incrociarsi o aggrovigliarsi.

INTERFACCIA UTENTE

SCHERMATA	DISPLAY	SCHERMATA	DISPLAY
Home		**Info View**	
Tastiera Virtuale		**Modalità di programmazione**	
Menù parametri		**X9**	

NOME SCHERMATA	DESCRIZIONE
Home	Questa schermata mostra il valore di temperatura, l'unità di misura e gli allarmi attivi. E' la prima schermata che compare dopo l'accensione o appena usciti da un'altra modalità di funzionamento.
Tastiera virtuale	Questa schermata mostra le funzioni disponibili. Quando viene visualizzata questa schermata, la funzione attivata lampeggia.
Info View	Questa schermata mostra le funzioni attivate e le uscite di regolazione (compressori, ventilatori) insieme al valore della temperatura.
Menù programmazione	Questa schermata consente la modifica del Set point o dei parametri.
Menù parametri	Queste schermate consentono la modifica dei valori dei parametri.
X9	Questa schermata consente di creare l'etichetta del parametro facendo swipe-verticale su ogni singola etichetta (primo, secondo e terzo carattere).

INTERAZIONE UTENTE

NAVIGAZIONE DA SCHERMATA HOME	MENU PROG	SET POINT TEMPERATURA
		
 **SWIPE-ORIZZONTALE**	 **SELEZ. E TENERE PREMUTO**	 **SELEZ. E TENERE PREMUTO**
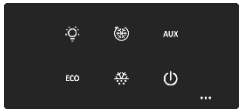		
 **SWIPE-ORIZZONTALE**	**SELEZ. PRG E TENERE PREMUTO** 	 **SELEZ. SET E TENERE PREMUTO**
		
 **SWIPE-ORIZZONTALE**	 **SWIPE-ORIZZONTALE**	 **SWIPE-VERTICALE**
		

GESTUALITÀ	COME FARE	DESCRIZIONE
TOCCO SINGOLO	Tenere premuta un'area specifica dello schermo per 1 sec	**Attivare / Disattivare:** in Tastiera Virtuale, utilizzare questo comando per attivare/disattivare una funzione specifica. In Programmazione, utilizzare questo comando per selezionare un parametro o il valore di un parametro.
TOCCO PROLUNGATO	Tenere premuta un'area dello schermo per 3 sec	**Entra / Salva:** usare questo comando per entrare in Programmazione o nel menù parametri e per salvare le modifiche. In Tastiera Virtuale, usare questo comando su "ONOFF" per spegnere/accendere il dispositivo.
SWIPE-ORIZZONTALE	Trascinare il dito da sinistra a destra o da destra a sinistra dello schermo	**Navigare:** usare lo swipe-orizzontale (da destra a sinistra o da sinistra a destra) per navigare nella HOME, Tastiera Virtuale e Info View. In programmazione: usare lo swipe-orizzontale per navigare nel menù parametri.

SWIPE-VERTICALE	Trascinare il dito dall'alto verso il basso o dal basso verso l'alto dello schermo (un digit alla volta)	**Modificare:** usare lo swipe-verticale (dall'alto verso il basso o dal basso verso l'alto) per cambiare il valore di un parametro.

SPECIFICHE TECNICHE

CARATTERISTICHE	DESCRIZIONE			
Contenitore	PC autoestinguente			
Dimensioni	Parte anteriore 77,8x112,8 mm; profondità 56 mm			
Montaggio	Pannello, 72,6x107,6 mm			
Grado di protezione	**NEMA – UL 50e**	Solo uso interno, custodia di tipo 1		
	IP-IEC/EN 60529	Pannello frontale: IP54	Contenitore posteriore: IP00	
Alimentazione	Da 100 a 240VAC±10%, 50/60Hz			
Categoria di sovratensione	II			
Potenza nominale	100-240VAC: 5VA max			
Tensione impulsiva nominale	2500V			
Display	Display bianco, LED, 3 cifre con punto decimale e icone multifunzione			
Buzzer	Interno, sempre presente			
Classe software	A			
Morsettiere / Collegamenti	Morsettiera plug-in o a vite: sezione dei cavi tra 0,5 e 2,5 mm^2; forza di serraggio max: 0,3 N/m per interasse da 3,5 mm, 0,4 N/m per interasse da 5,0 mm. Connettori a innesto rapido: 5 mm			
Memorizzazione dati	**Orologio in tempo reale:** mantenimento dei dati fino a 6 mesi con batteria al litio. **Altri parametri:** EEPROM interno.			
Tipo di azione	1.B			
Grado di contaminazione	2, umidità non condensante			
Condizioni operative di temperatura/umidità	**IEC/EN**	0-55°C; UR 20-85% (umidità non condensante)		
	UL-CAN/CSA	-20-55°C; UR 20-85% (umidità non condensante)		
Temperatura di spedizione e stoccaggio	-40-85°C; UR 20-85% (umidità non condensante)			
Resistenza al calore	UL 94 V-0			
Campo di misura e regolazione	**NTC:** -40-110°C, risoluzione 0,1°C o 1°C (selezionabile); **PT1000:** -100-150°C, risoluzione 0,1°C o 1°C (selezionabile); **PTC:** -50-150°C, risoluzione 0,1°C o 1°C (selezionabile)			
Precisione	±1% rispetto alla scala totale			
Ingressi	Fino a 4 NTC, PTC o PT1000 (configurabili); fino a 2 contatti senza tensione			
Uscite relè		**Nominale**	**UL**	**IEC**
	oA1	SPST 20A, 250Vac	Carico resistivo 11A (solo NO), 240Vac, cicli da 100k Carico motore 1CV (16FLA/96LRA, solo NO), 120Vac, cicli da 30k Carico motore 2CV (12FLA/72LRA, solo NO), 240Vac, cicli da 30k	11(8)A (solo NO), 240 Vac, cicli da 100k
	oA2 **oA5**	SPDT 8A, 250Vac	Carico resistivo 8A (solo NO), 240Vac, cicli da 30k Carico motore 1/2CV (solo NO), 240Vac, cicli da 30K Pilot Duty B300 (solo NO), cicli da 6K	8(3)A (solo NO), 240 Vac, cicli da 100k
	oA3 **oA4**	SPST 5A, 250Vac	Carico resistivo 5A (solo NO), 240Vac, cicli da 50k Carico motore 1,9FLA/11,4LRA (solo NO), 240Vac, cicli da 30K Pilot Duty B300 (solo NO), cicli da 30K	5A (solo NO), 240 Vac, cicli da 50k
Massimo amperaggio su morsetto comune "Linea" n. 15 (per oAx)	12A			
Porta I/O	HOT-KEY: tensione MAX consentita 5 VCC. NON COLLEGARE ALIMENTAZIONE ESTERNA.			
Finalità del controllore	Azionamento			

Protezione contro le scosse elettriche	Controllo integrato, destinato ad attrezzature di Classe I o II
Omologhe	R290/R600a: relè testati ai sensi delle norme IEC EN60079:0 e IEC EN60079:15 IEC/EN 60730-1; IEC/EN 60730-2-9 UL 60730-1; UL 60730-2-9 CAN/CSA E60730-1; CAN/CSA E60730-2-9 IEC 60335-2-24:2010, AMD1:2012, AMD2:2017 insieme a IEC 60335-1:2010, COR1:2010, COR2:2010, AMD1:2013, COR1:2014, AMD2:2016, COR1:2016 IEC 60335-2-89:2019 per uso con IEC 60335-1:2010, AMD1:2013, AMD2:2016

DIXELL EMERSON
Dixell S.r.l. - Z.I. Via dell'Industria, 27 - 32016 Alpago (BL) ITALY
Tel. +39.0437.9833 r.a. - Fax +39.0437.989313 - EmersonClimate.com/Dixell - dixell@emerson.com