ISTRUZIONI MONTAGGIO PORTE MURO ZERO SLIDE
MURO ZERO SLIDE DOOR ASSEMBLY INSTRUCTIONS

1

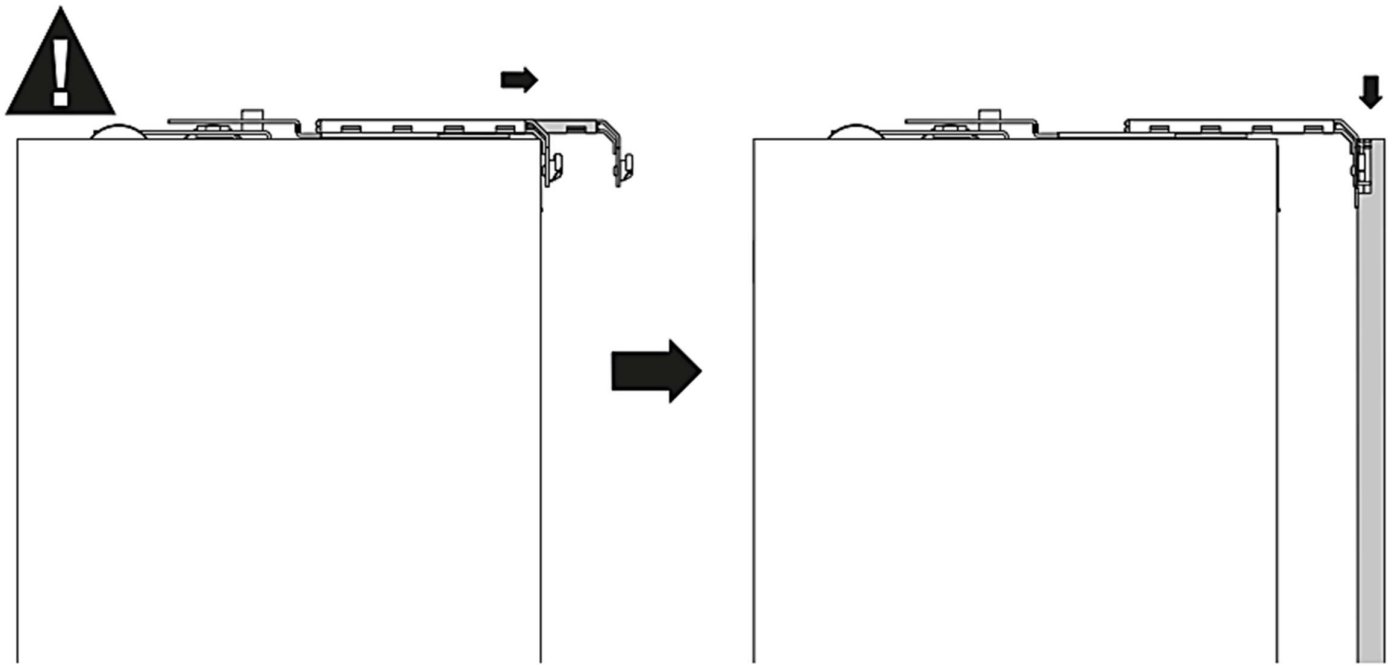

Aprire il pattino superiore prima di appendere l'anta.
Open the upper slide before hanging the door.

2

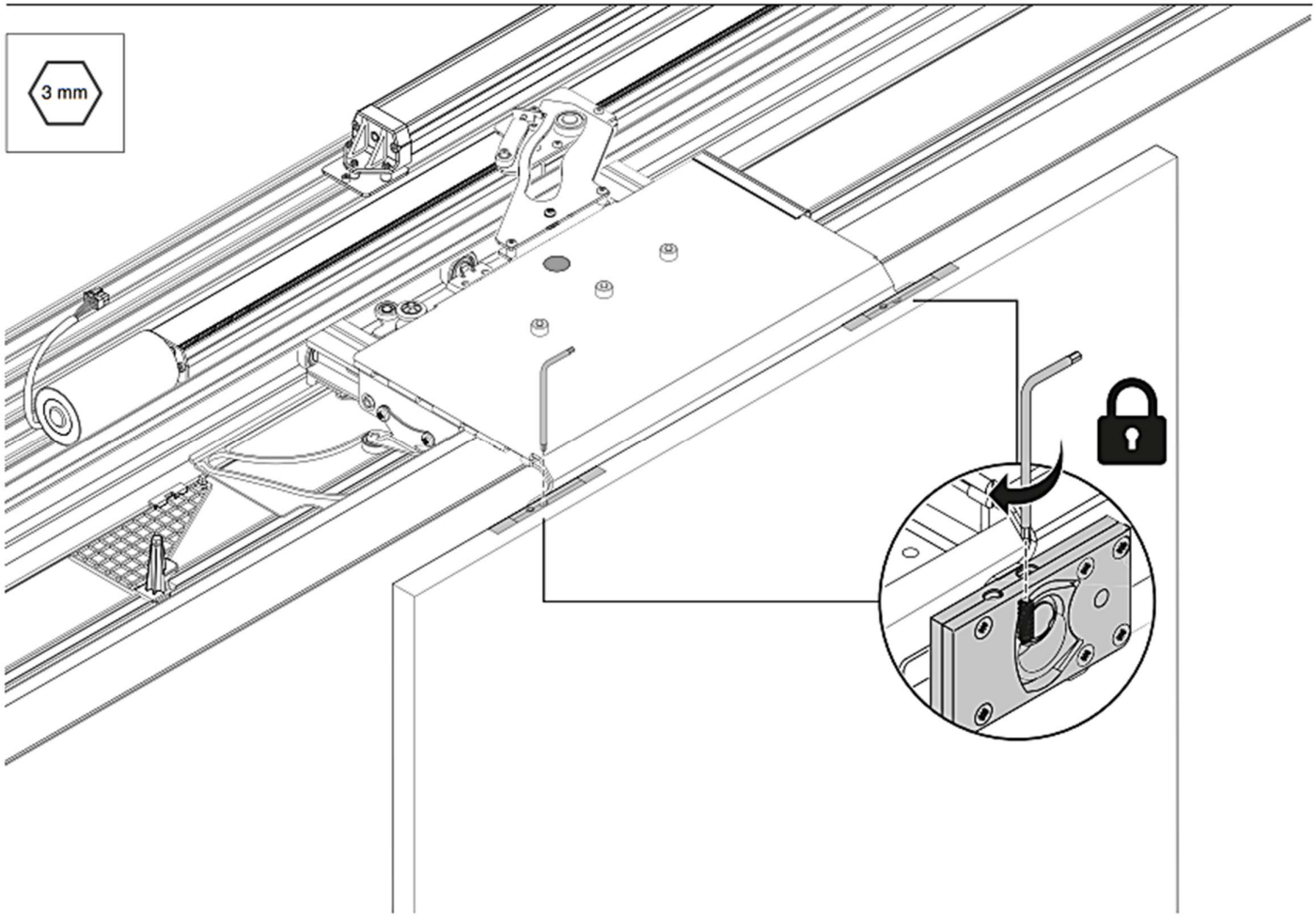

3

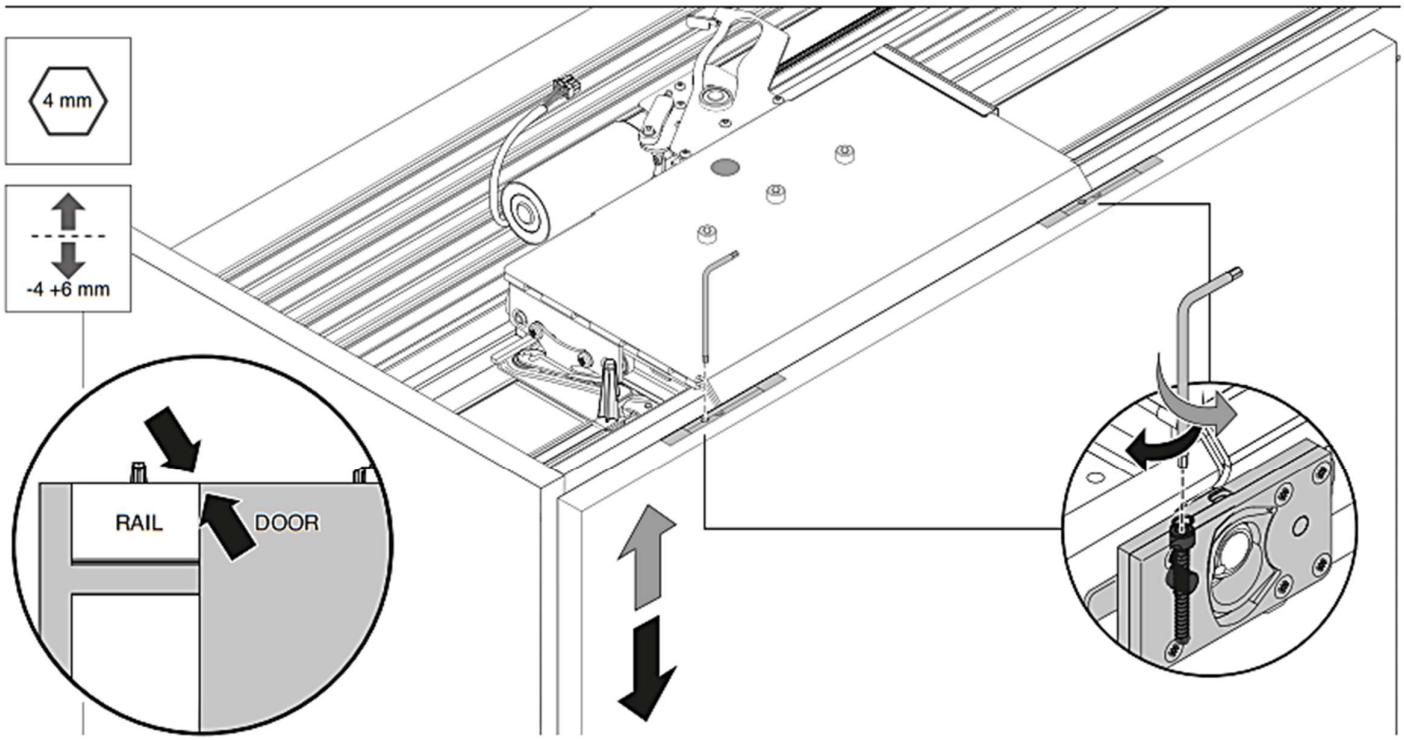

Chiudere l'anta. Regolare il livello dell'anta portandolo a filo del binario superiore.
Close the door. Adjust the level of the door, aligning it with the upper rail.

4

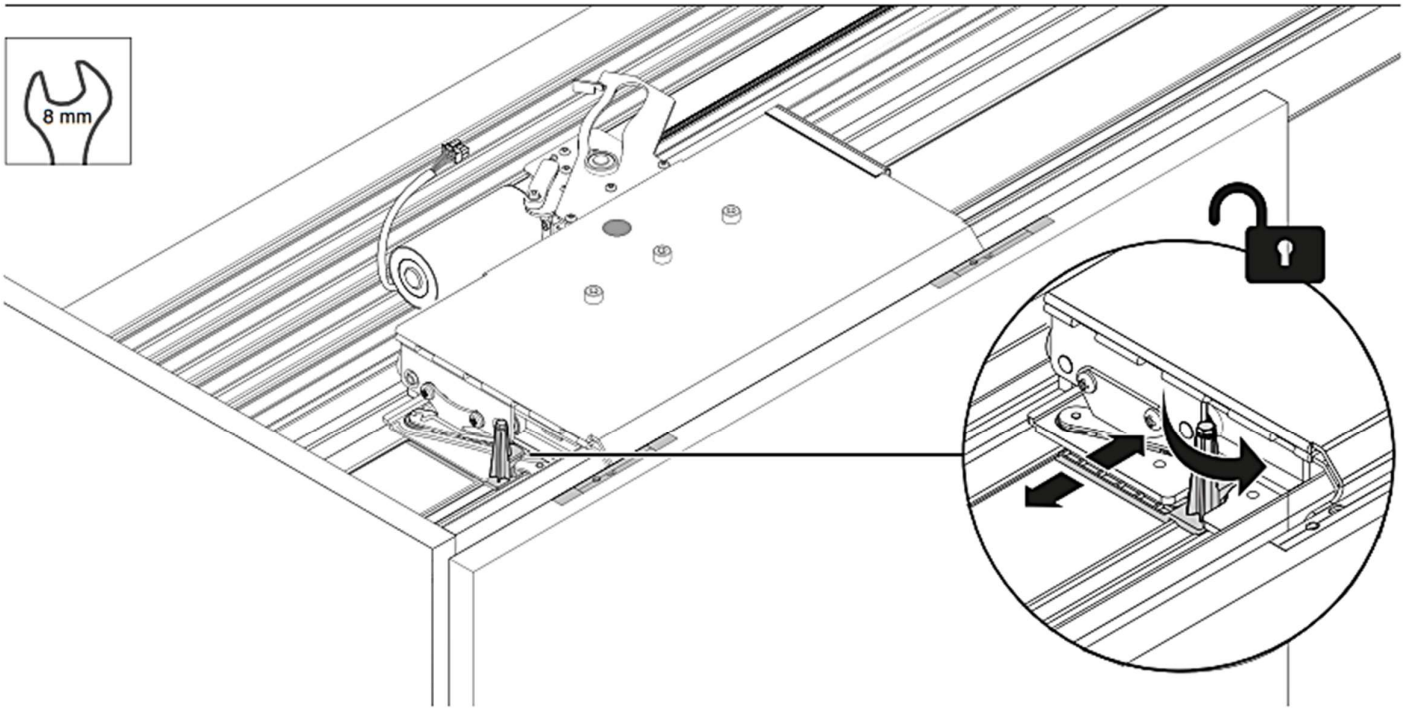

Verificare l'allineamento e la distanza centrale delle ante agendo eventualmente sui fermi superiori.
Check the vertical alignment and the central distance between the doors, eventually move the upper Left or Right locks.

5

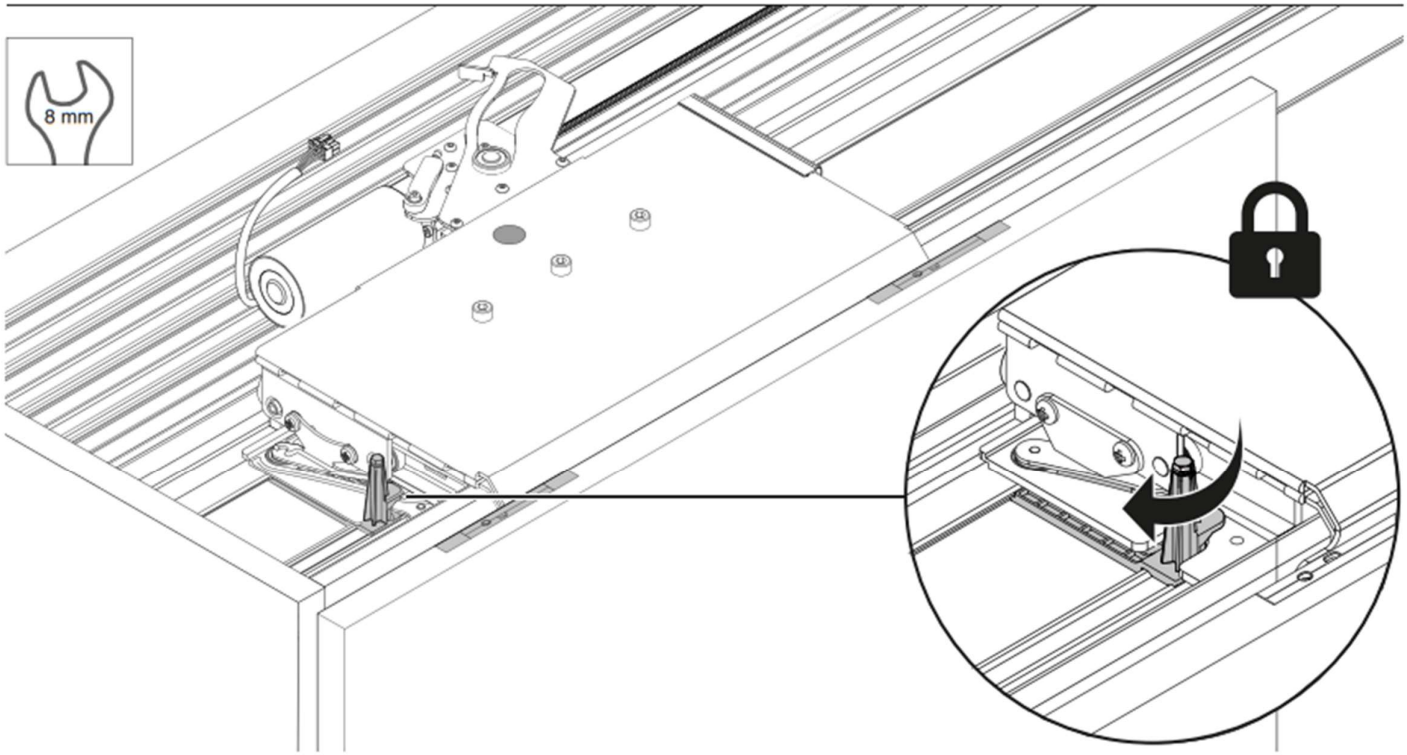

6

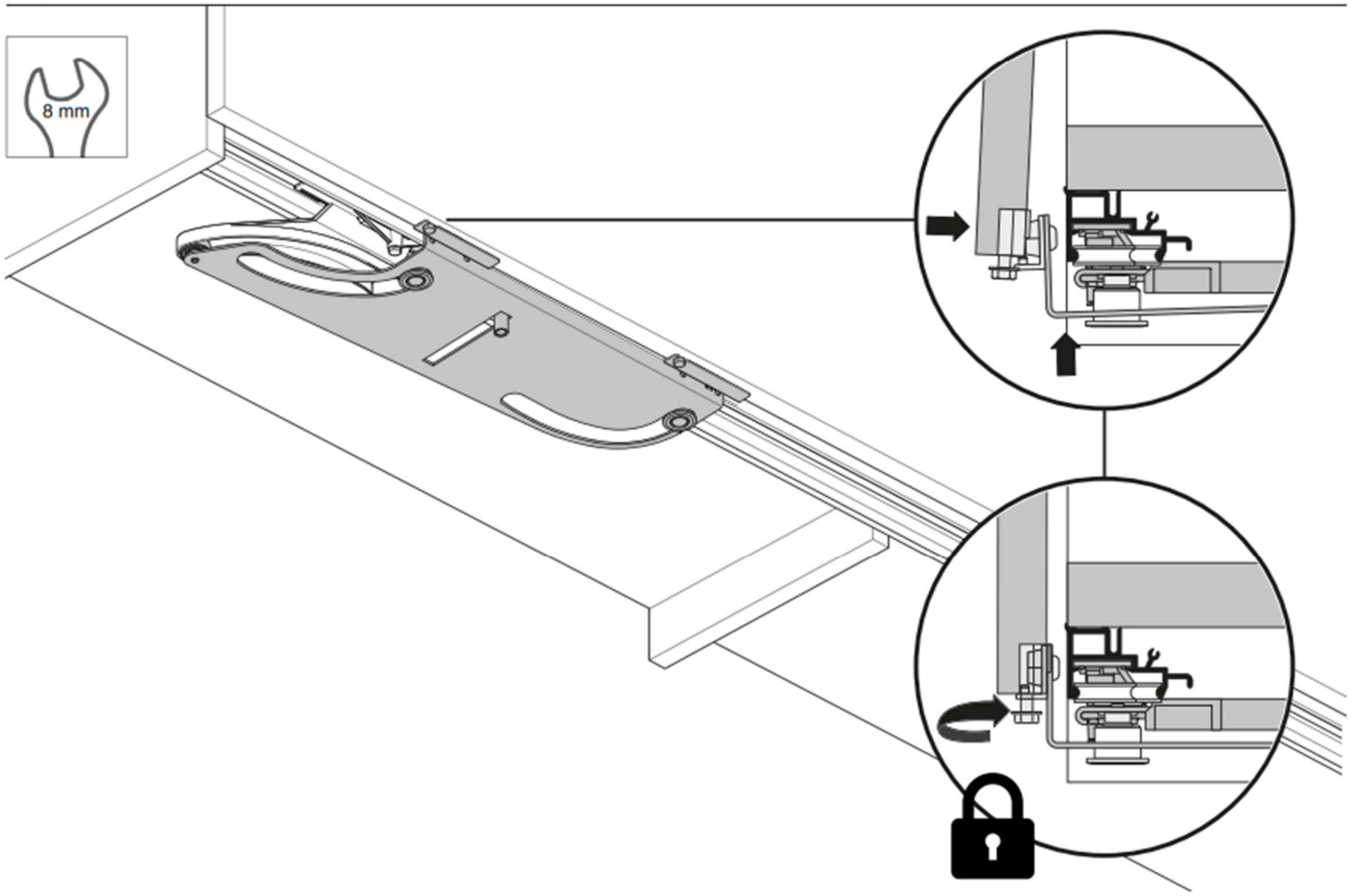

Agganciare il pattino inferiore all'anta e bloccare le viti.
Hook the lower slide and fix the screws.

ISTRUZIONI SMONTAGGIO PORTE MURO ZERO SLIDE
MURO ZERO SLIDE DOOR DISASSEMBLY INSTRUCTIONS

1

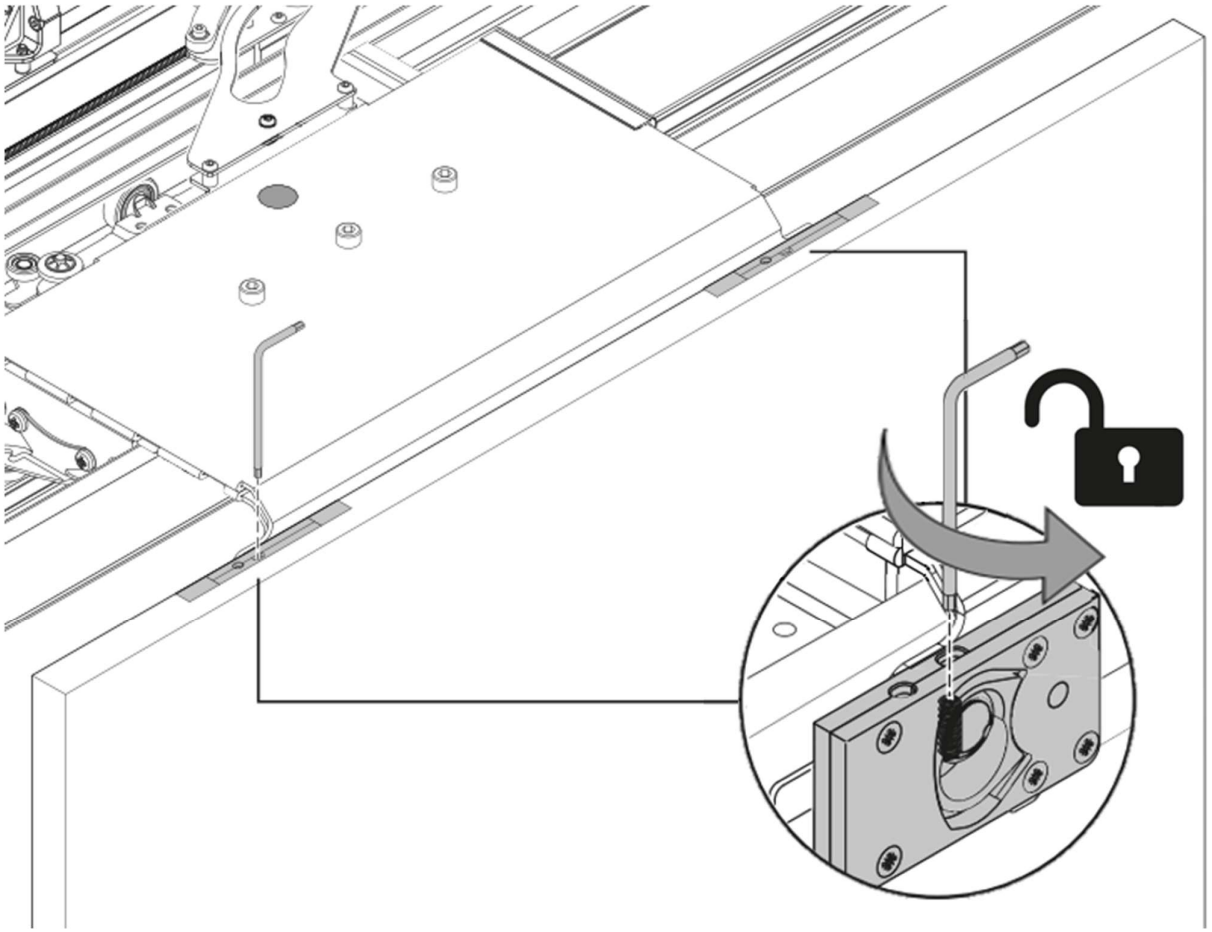

2

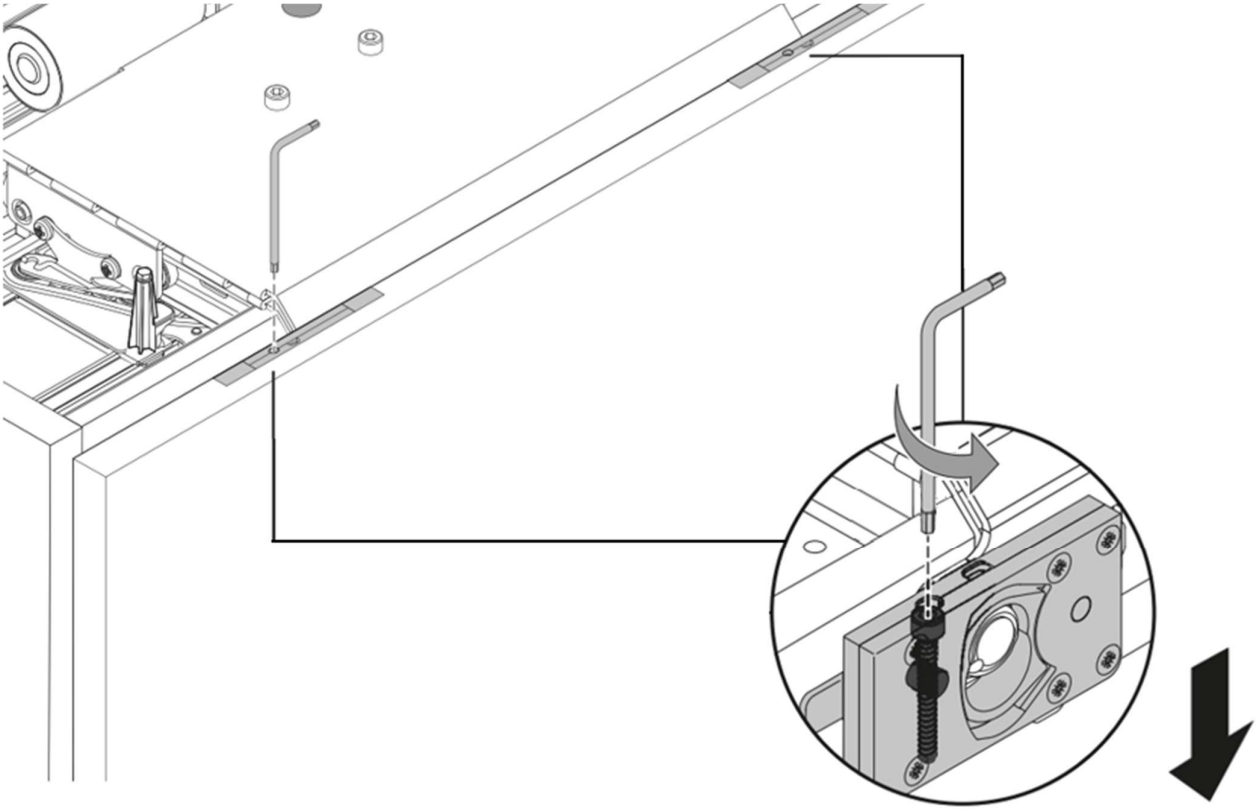

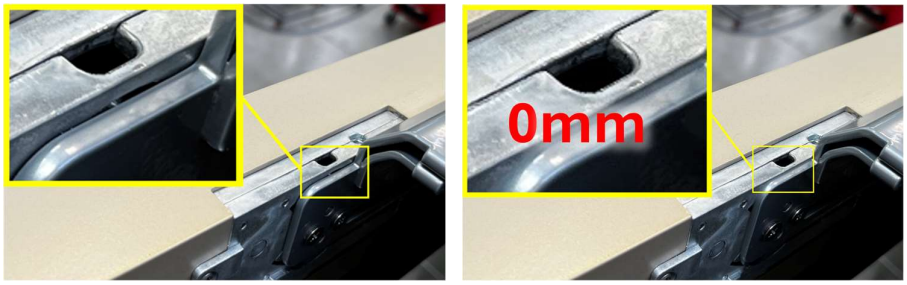

Portare la staffa di regolazione della porta complanare al carrello.

Bring the door adjustment bracket coplanar to the carriage.

3

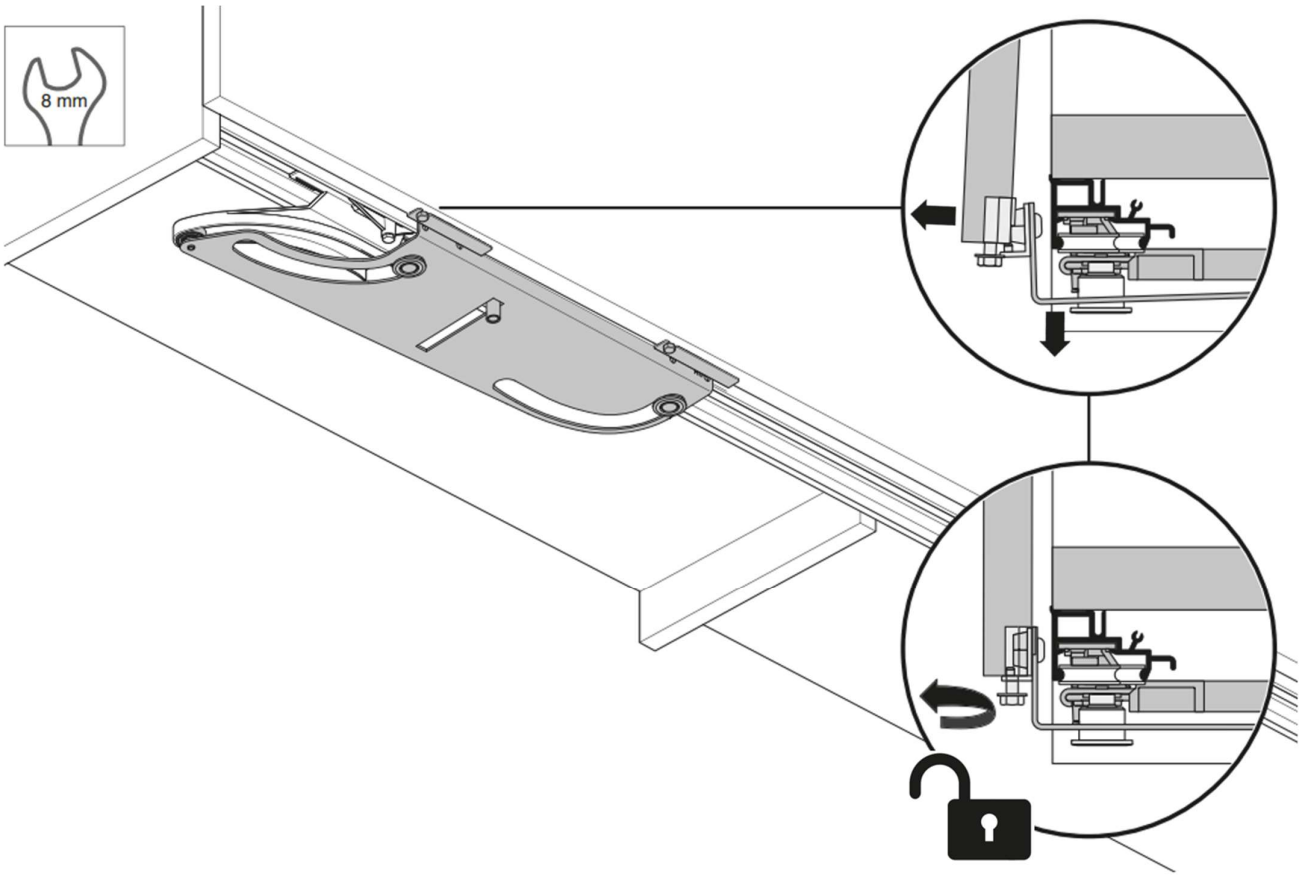

4

